Diese Zeichnung gilt nur für die angegebene Ladebordwand–Type oder falls angegeben für die Ladebordwandnr. Da Änderungen an der Konstruktion nicht auszuschließen sind, die sich auf die Anbauverhältnisse auswirken können, geben Sie bei Ihrer Bestellung bitte immer die Zeichnungsnummer an. Wir werden im Auftragsfall prüfen, ob Korrek–turen erforderlich sind und Sie darüber unaufgefordert informieren.

Die Aufbaurichtlinien der Fahrzeughersteller sind einzuhalten.

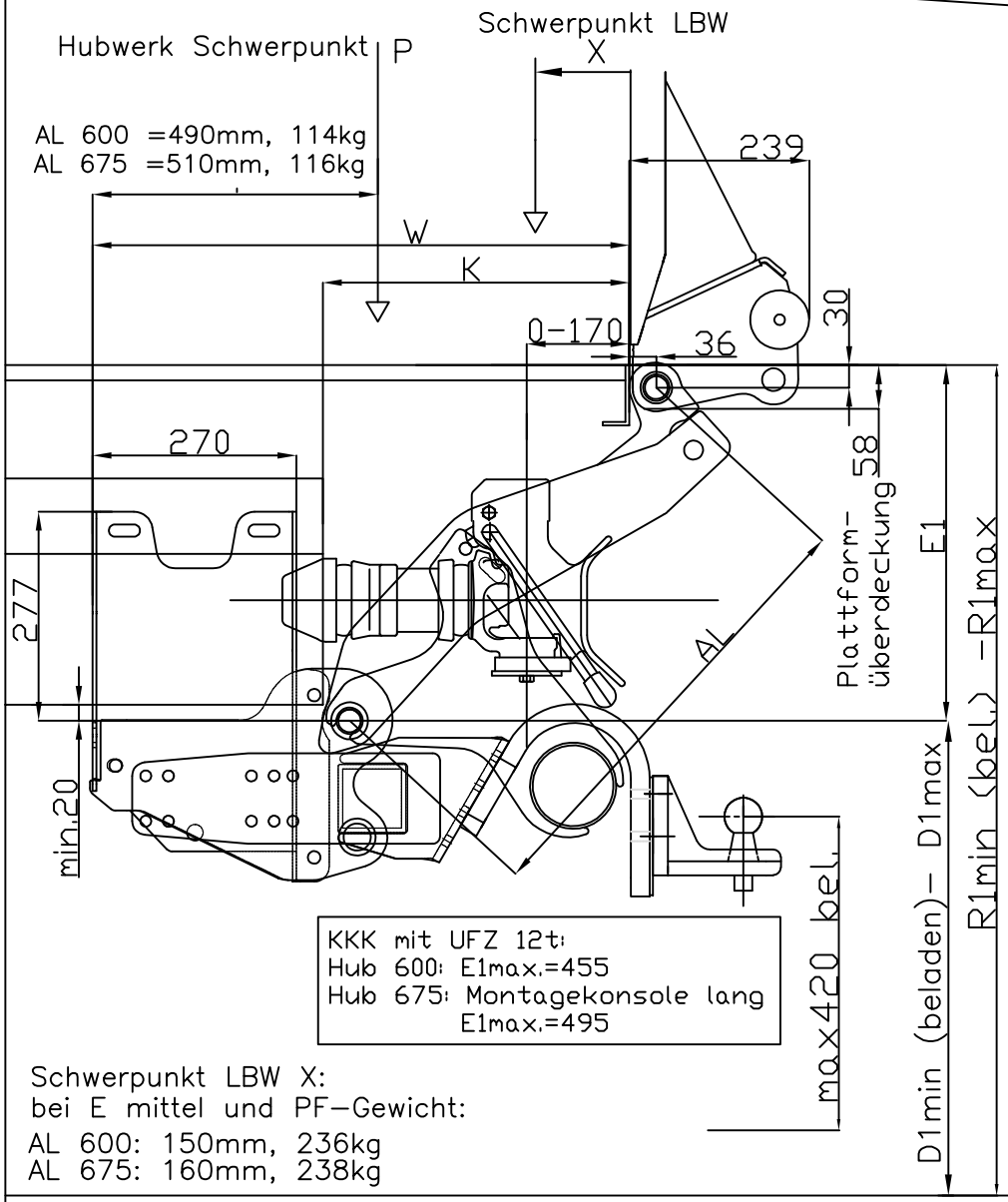

KKK mit UFZ 12t:
Hub 600: E1max.=455
Hub 675: Montagekonsole lang
E1max.=495

Schwerpunkt LBW X:
bei E mittel und PF–Gewicht:
AL 600: 150mm, 236kg
AL 675: 160mm, 238kg

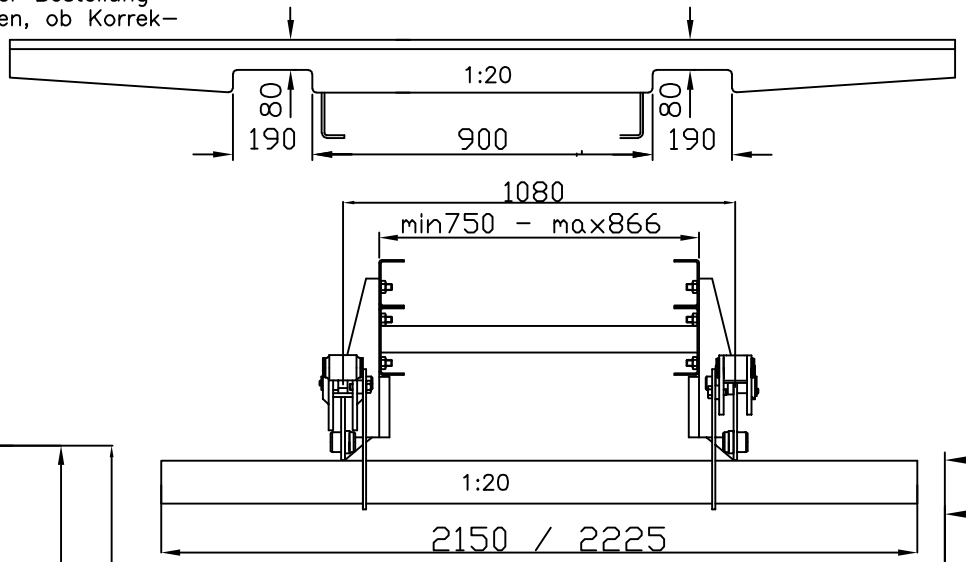

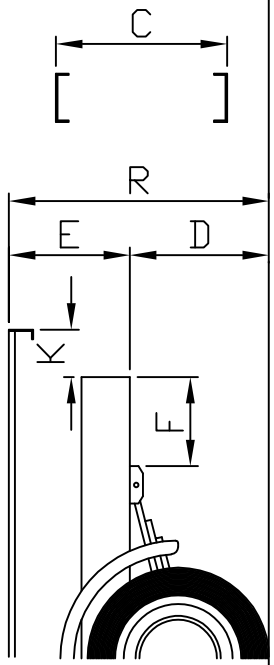

UFZ 8t (Standard)

Hubarm (AL) 600			Hubarm (AL) 675		
E1	W	Kmax	E1	W	Kmax
360	820	525			
380	800	510			
400	790	495			
425	765	475			
450	745	450	465	830	540
475	720	425	500	800	505
500	690	395	530	770	475
D1–max 600 D1–min 400			D1–max 650 D1–min 400		

R1max=1100
R1min= 760

R1max=1180
R1min= 865

UFZ 12t

E1–min 390
D1–min 440
R1–min 800

D1–min 480
R1–min 880

Freigängigkeit der Zugdeichsel zur Ladebordwand und Gesamt–zuglänge sind von der Anbaufirma zu gewährleisten.

	Ihre Maße Unbeladen	Beladen
D=		
E=		X
R=		
K=		X
F=		X
C=		X

1:10

Lbw.Typ: X1A 1001 – Hub 600 / 675; Bearb.: 07.11.16 Sylvia Canis; Rev.3: 31.01.23

Sörensen Hydraulik GmbH, Osterrade 3, D–21031 Hamburg, Tel.:040/739 60 60, Fax.:739 60 666

Genehmigt
Jens Herman Jensen