Diese Zeichnung gilt nur für die angegebene Ladebordwand–Type oder falls angegeben für die Ladebordwandnr. Da Änderungen an der Konstruktion nicht auszuschließen sind, die sich auf die Anbauverhältnisse auswirken können, geben Sie bei Ihrer Bestellung bitte immer die Zeichnungsnummer an. Wir werden im Auftragsfall prüfen, ob Korrek–turen erforderlich sind und Sie darüber unaufgefordert informieren.

Freigängigkeit der Zugdeichsel zur Ladebordwand und Gesamtzuglänge sind von der Anbaufirma zu gewährleisten.

0 1 2 3 4 5 6 7 8

Die Aufbaurichtlinien der Fahrzeughersteller sind einzuhalten.

Sörensen

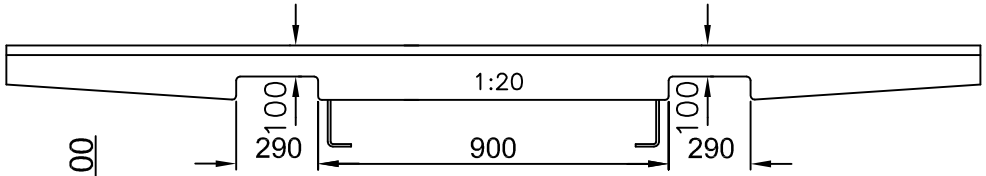

160215

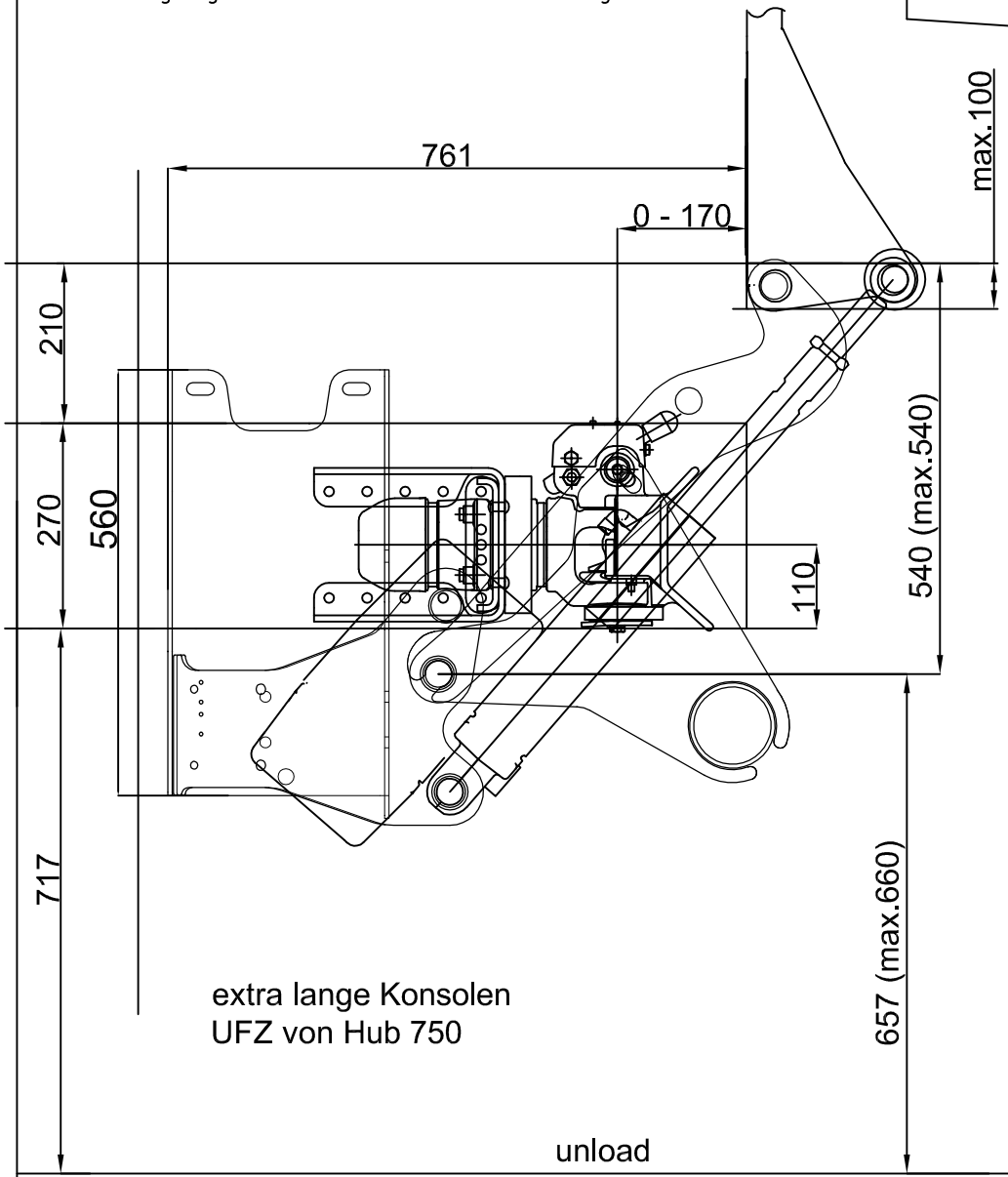

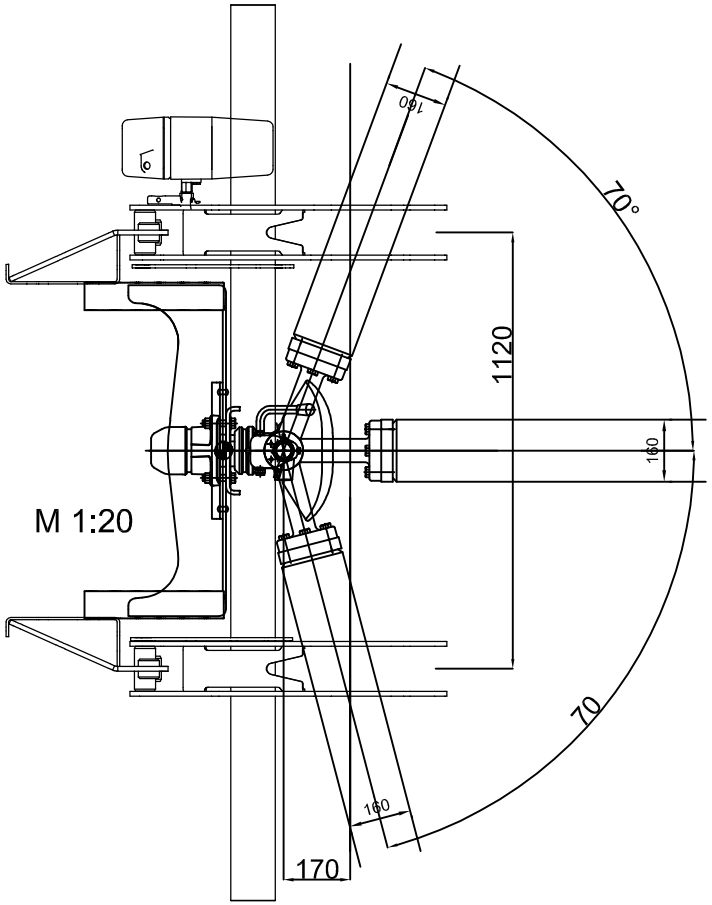

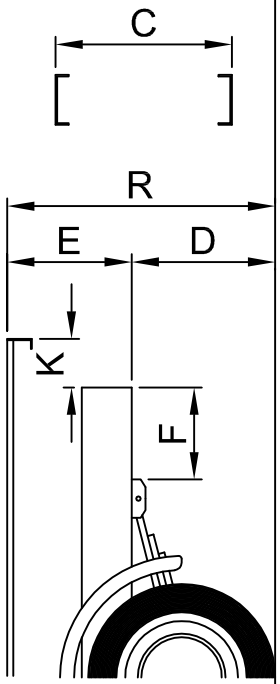

	Ihre Maße unload	load
D=	717	
E=	480	X
R=		
K=	0	X
F=		X
C=	864	X

1:10

Lbw.Typ: X4 1500; Hub: 675; Nr.: ;Kunde: ;Fahrzeugtyp: TGM 18.340; Bearb.: 17.02.16 Sylvia Canis

Sörensen Hydraulik GmbH, Osterrade 3, D–21031 Hamburg, Tel.:040/739 60 60, Fax.:739 60 666

Genehmigt
Jens Herman Jensen